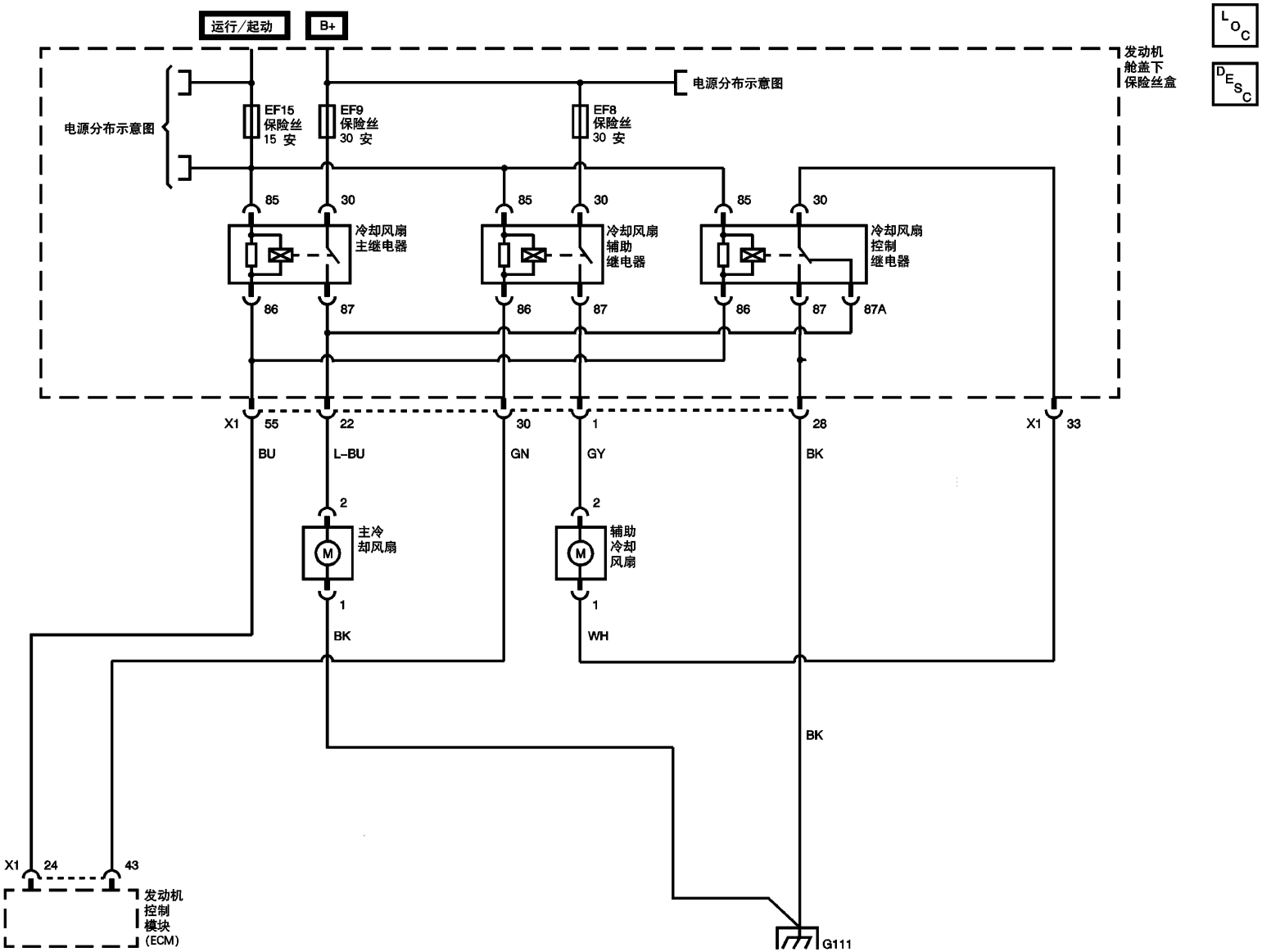
运行/起动
B+
发动机
舱盖下
保险丝盒
电源分布示意图
电源分布示意图
EF15
保险丝
15 安
EF9
保险丝
30 安
EF8
保险丝
30 安
85
30
冷却风扇
主继电器
86
87
冷却风扇
辅助
继电器
冷却风扇
控制
继电器
87A
X1
55
22
30
1
28
33
BU
L-BU
GN
GY
BK
2
主冷
却风扇
M
1
BK
辅助
冷却
风扇
WH
BK
24
43
发动机
控制
模块
(ECM)
G111